แผนผังกล้องวงจรปิด
โรงเรียนราชดำริ

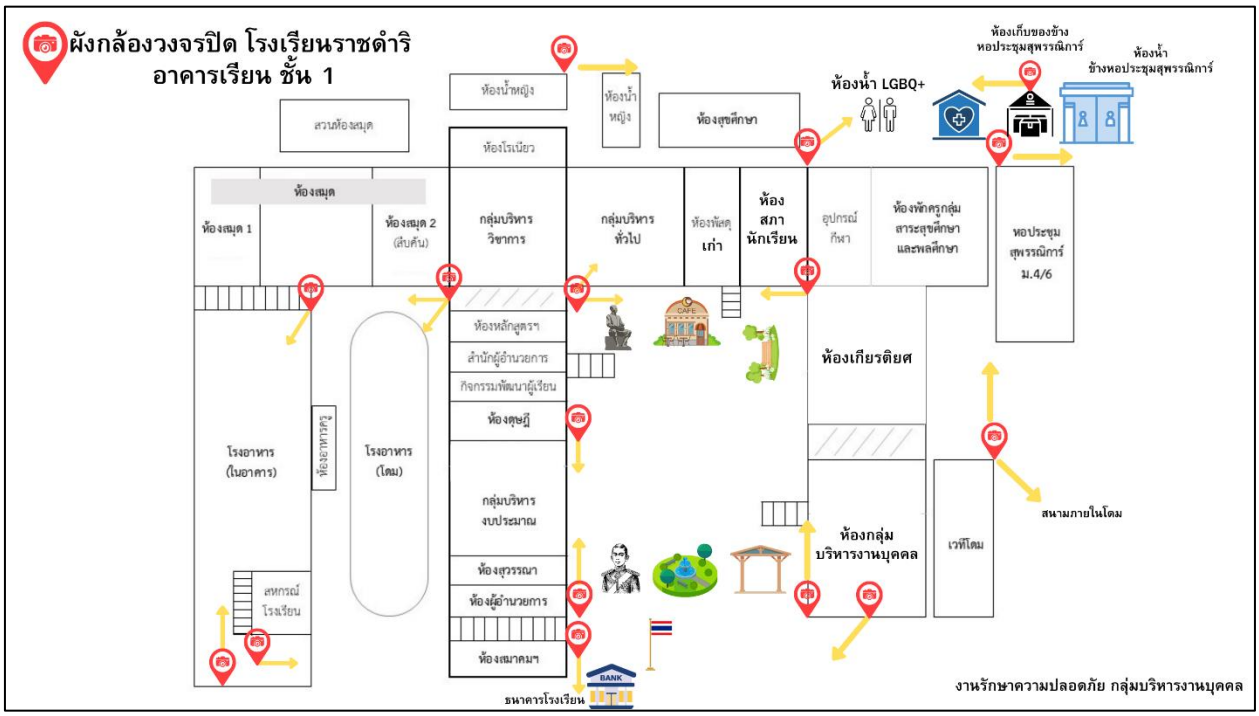

ผังกล้องวงจรปิด
โรงเรียนราชดำริ
อาคารเรียน ชั้น2

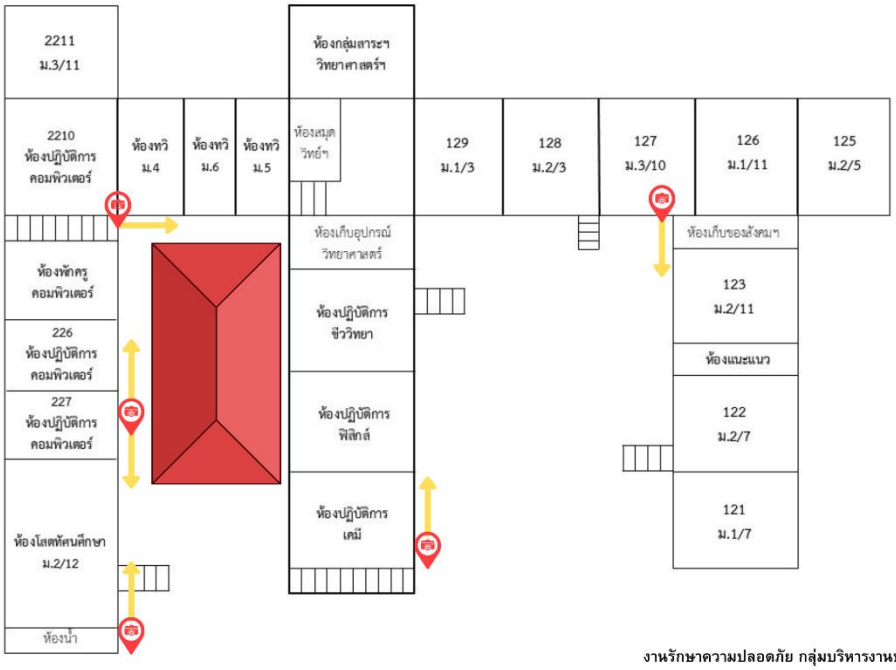

งานรักษาความปลอดภัย กลุ่มบริหารงานบุคคล

ผังกล้องวงจรปิด
โรงเรียนราชดำริ
อาคารเรียน ชั้น3

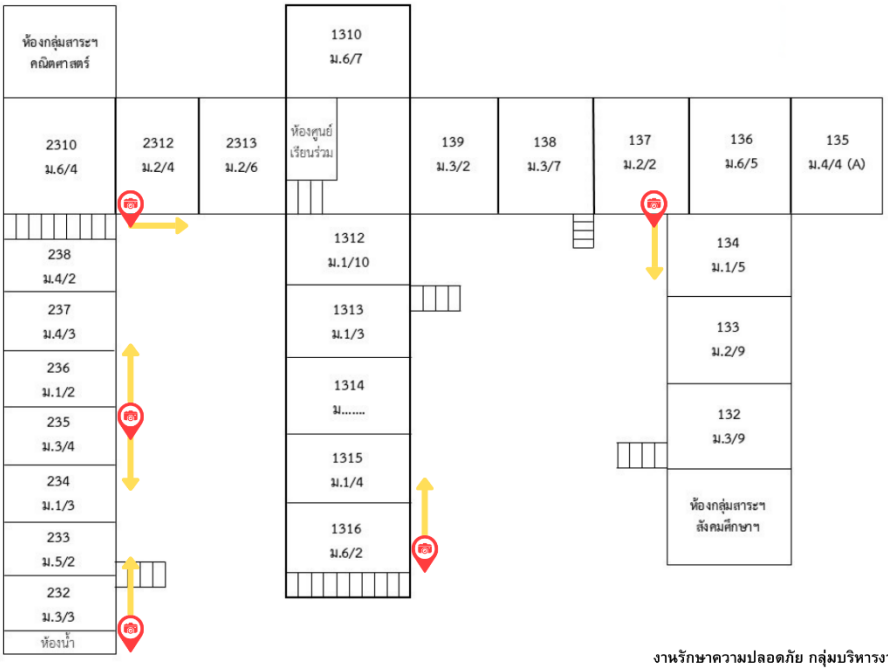

งานรักษาความปลอดภัย กลุ่มบริหารงานบุคคล

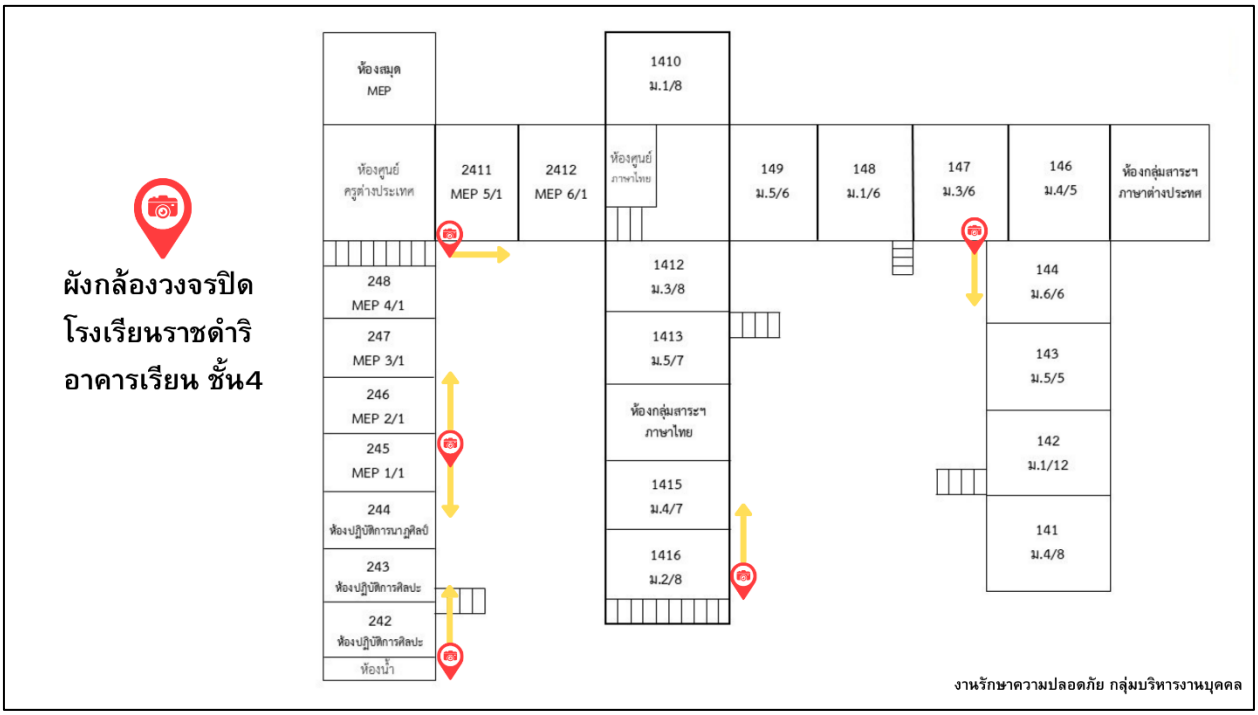
ผังกล้องวงจรปิด
โรงเรียนราชดำริ
อาคารเรียน ชั้น4
ห้องสมุด MEP
ห้องศูนย์ ครูต่างประเทศ
2411 MEP 5/1
2412 MEP 6/1
1410 ม.1/8
ห้องศูนย์ ภาษาไทย
149 ม.5/6
148 ม.1/6
147 ม.3/6
146 ม.4/5
ห้องกลุ่มสาระฯ ภาษาต่างประเทศ
248 MEP 4/1
247 MEP 3/1
246 MEP 2/1
245 MEP 1/1
244 ห้องปฏิบัติการนาฏศิลป์
243 ห้องปฏิบัติการศิลปะ
242 ห้องปฏิบัติการศิลปะ
ห้องน้ำ
1412 ม.3/8
1413 ม.5/7
ห้องกลุ่มสาระฯ ภาษาไทย
1415 ม.4/7
1416 ม.2/8
144 ม.6/6
143 ม.5/5
142 ม.1/12
141 ม.4/8
งานรักษาความปลอดภัย กลุ่มบริหารงานบุคคล

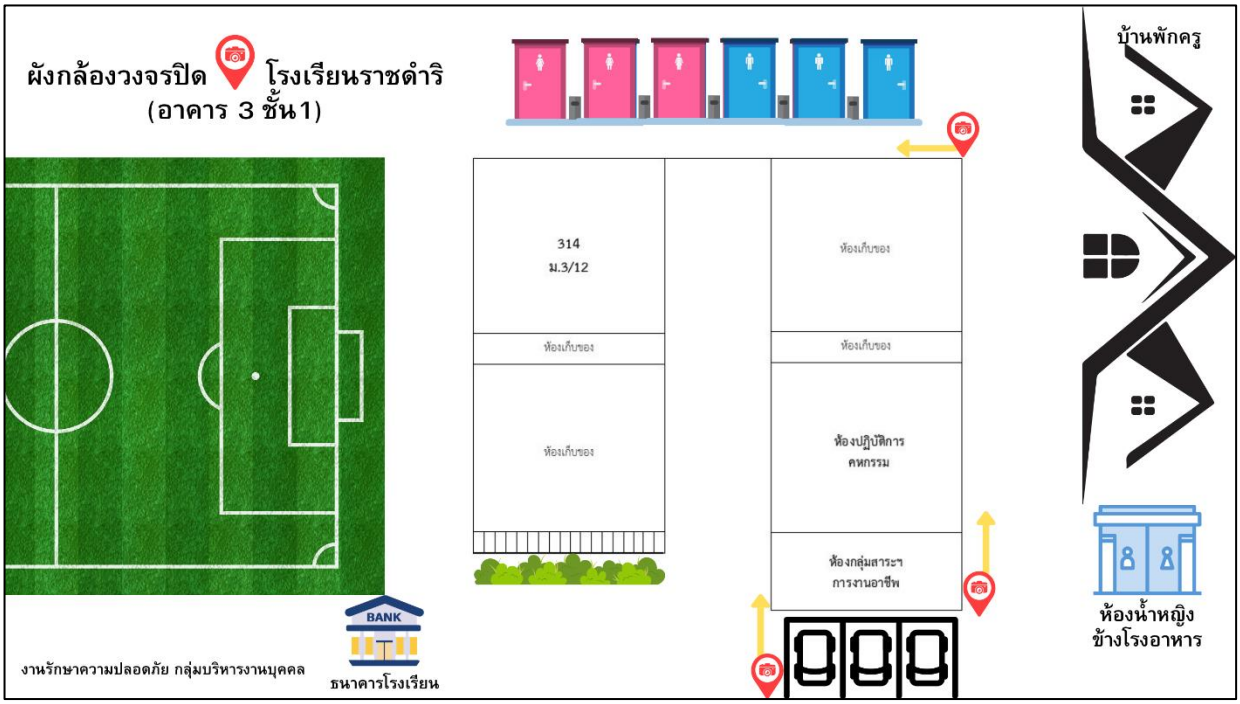
ผังกล้องวงจรปิด โรงเรียนราชดำริ
(อาคาร 3 ชั้น1)
314 ม.3/12
ห้องเก็บของ
ห้องเก็บของ
ห้องเก็บของ
ห้องเก็บของ
ห้องเก็บของ
ห้องปฏิบัติการ คหกรรม
ห้องกลุ่มสาระฯ การงานอาชีพ
บ้านพักครู
ห้องน้ำหญิง ข้างโรงอาหาร
BANK
ธนาคารโรงเรียน
งานรักษาความปลอดภัย กลุ่มบริหารงานบุคคล